Fällmittelstation

Draufsicht

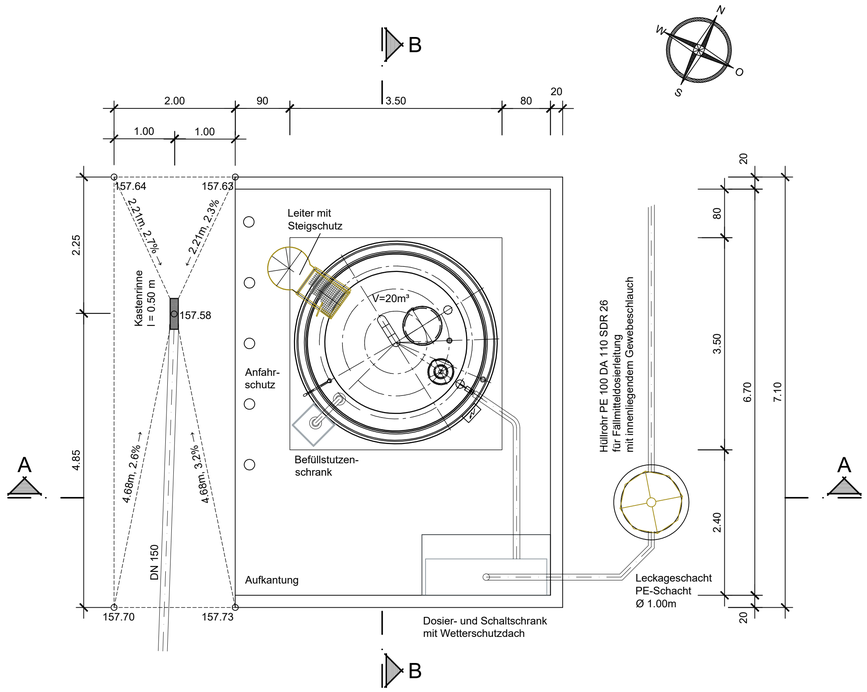

Schnitt B-B

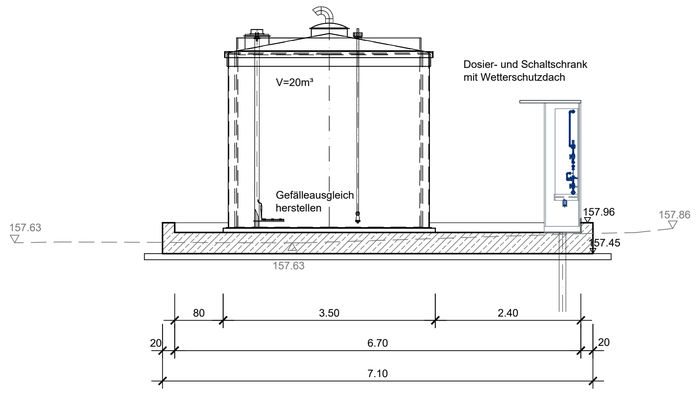

Schnitt A-A

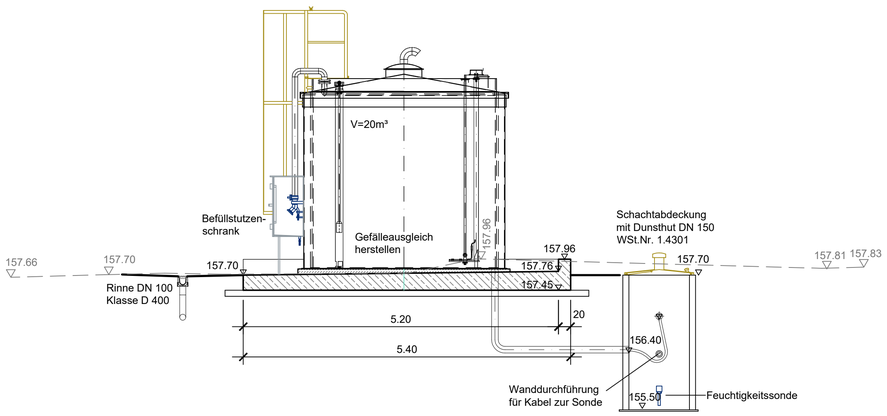

GENEHMIGUNGSPLANUNG

Index	Datum	Änderung	Bearbeitet	Geprüft

Industriestraße 11
67269 Grünstadt
Tel: 06359 8001-0
Fax: 06359 8001-8001
Email: info@vg-l.de
Verbandsgemeinde Leiningerland

Grünstadt, den

Abwasseranlage
Kläranlage
Eistal-West

Nr.

Aufsteller

eepi GmbH
Am Kieselhumes 81 66123 Saarbrücken
Tel.: (0681) 989298-321 Fax.: (0681) 989298-930
E-Mail: info@eepi.de

Auftrags-Nr. D0056

	Datum	Name
Bearbeitet:	Mai 2022	Neumayer
Gezeichnet:	Mai 2022	Knauf
Geprüft:	Mai 2022	Schaan

Projekt
Ertüchtigung der
Kläranlage
Eistal-West

Anlage

Blatt

Planinhalt
Bauwerksplan
Fällmittelstation

Maßstab
1:50

Plan-Nr. **G-4.12**

Blattg. 0.841x0.594=0.50m²

Projekte\Tiefbau\CAD-BEARBEITUNG\19_09_019_KA_Eistal_West\Lph4\G-4.12 Fällmittelstation (Mai 2022\Knauf)